Double clapet antiretour déverrouillable pour la réalisation de la fonction à 5/3 voies avec position centrale d'arrêt

- construction compacte
- pour vannes individuelles ou îlots de vannes
- temps de réaction rapide
- étanchéité élevée pour toute la durée de vie
- par défaut avec aération manuelle d'urgence pour actionneurs pneumatiques

Les variantes de produits décrites dans la fiche technique peuvent différer de l'illustration et de la description du produit.

Combinable avec

Type 8644 ▸
Système d'automatisation électropneumatique AirLINE

Type 6524 ▸
Électrovanne à 3/2 ou 2 x 3/2 voies pour système pneumatique

Type 5470 ▸
Électrovanne 3/2 ou 4/2 voies pour système pneumatique

Description de type

Le type 0498 intègre deux clapets anti-retour déblocables. Si cette double vanne anti-retour déverrouillable est combinée à deux distributeurs à 3/2 voies, il est possible de réaliser une fonction à 5/3 voies avec une position centrale de verrouillage (mode de fonctionnement L).

DTS 1000100915 FR Version: A Status: RL (released | freigegeben | validé) printed: 30.09.2021

© Christian Bürkert GmbH & Co. KG, sous réserve de modifications.

Consulter la page web du produit ▸

Table des matières

1. Données techniques générales 3

2. Dimensions 4

3. Caractéristiques et structure du produit 5

3.1. Exemples d'application....5

4. Informations pour la commande 5

4.1. eShop Bürkert - Commande facile et livraison rapide....5
4.2. Filtre produit Bürkert....5
4.3. Tableau de commande....5

DTS 1000100915 FR Version: A Status: RL (released | freigegeben | validé) printed: 30.09.2021

1. Données techniques générales

Propriétés du produit	
Dimensions	Les informations détaillées se trouvent au chapitre « 2. Dimensions » à la page 4.
Matériau	
Boîtier	PA (polyamide)
Joint	NBR
Aération manuelle d'urgence	Standard
Diamètre nominal	DN4,0
Masse	33 g (45 g avec pied de montage)
Données de performance	
Débit d'air ($Q_{nom.}$)	Mesure à + 20° C, pression de 6 bars à l'entrée de la vanne et différence de pression de 1 bar
Indications de pression	Surpression vers la pression atmosphérique
Temps de commutation	Mesure conforme à la norme ISO 12238
Données sur le fluide	
Fluides	Air comprimé huilé, sans huile, gaz secs neutres (filtre de 5 µm recommandé)
Température du fluide	- 10…+ 50° C
Raccord de processus / conduite et communication	
Raccord de puissance	Diamètre du raccord enfichable (symbole) 6 mm
Environnement et installation	
Position de montage	Au choix
Température ambiante	- 10…+ 55 °C
Montage	Installation de conduite ou, au choix, avec pied de montage

DTS 1000100915 FR Version: A Status: RL (released | freigegeben | validé) printed: 30.09.2021

2. Dimensions

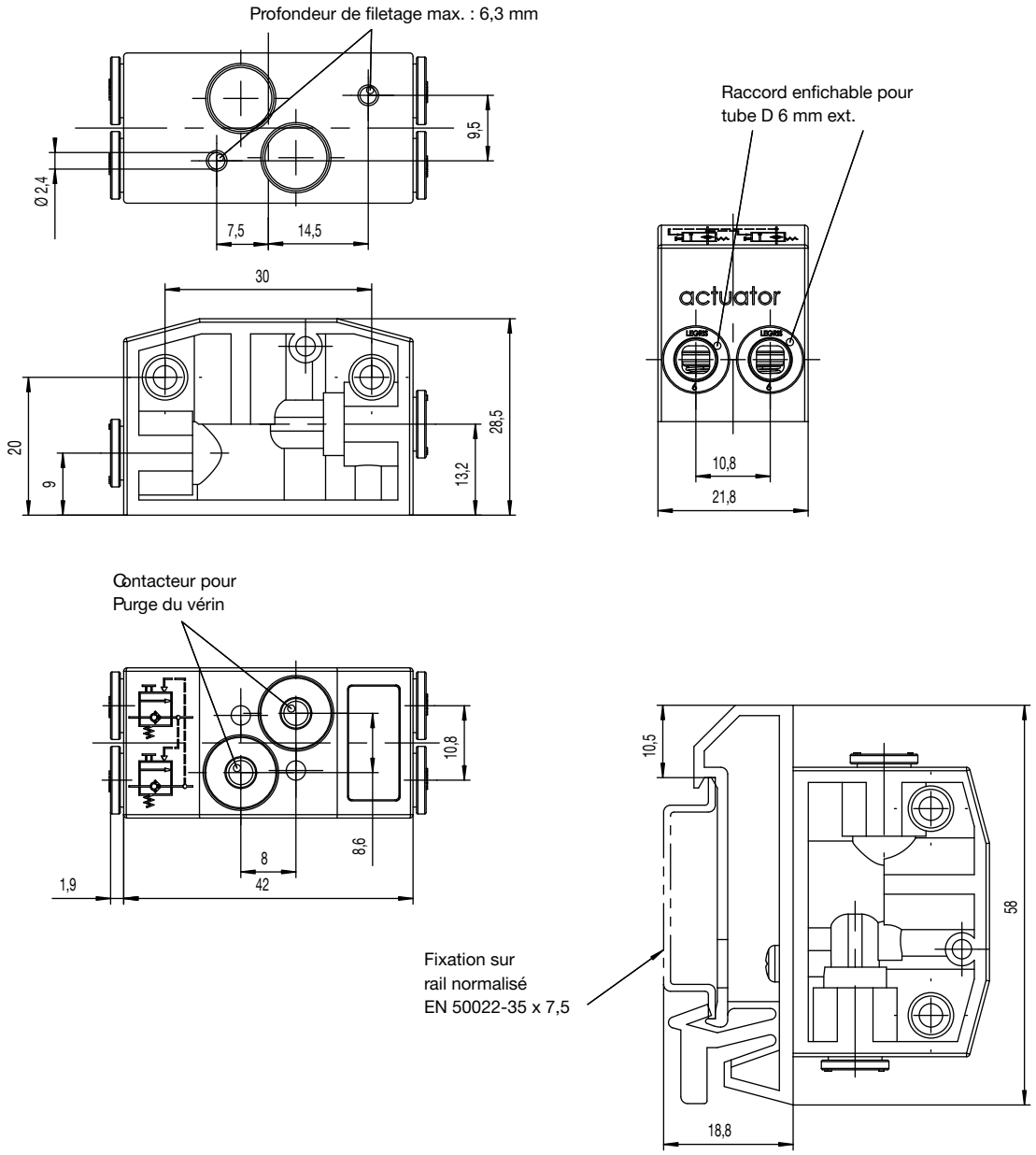

DTS 1000100915 FR Version: A Status: RL (released | freigegeben | validé) printed: 30.09.2021

DTS 1000100915 FR Version: A Status: RL (released | freigegeben | validé) printed: 30.09.2021

3. Caractéristiques et structure du produit

3.1. Exemples d'application

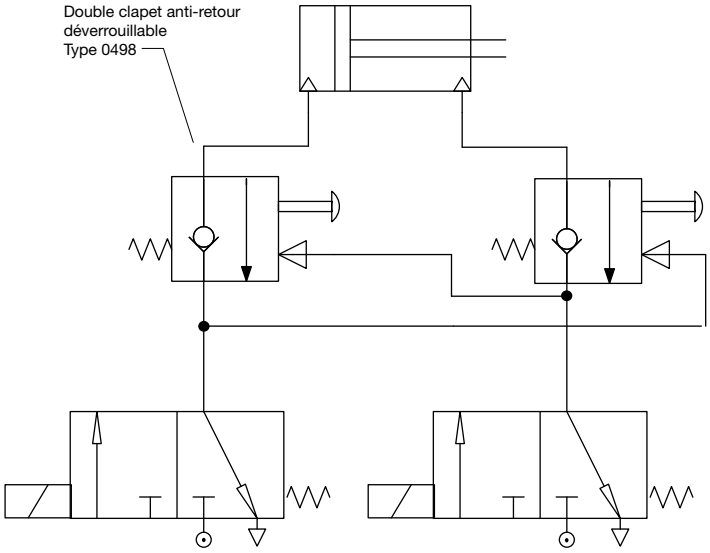

4. Informations pour la commande

4.1. eShop Bürkert - Commande facile et livraison rapide

eShop Bürkert – Commande facile et livraison rapide

Vous souhaitez commander le produit ou la pièce de rechange Bürkert dont vous avez besoin rapidement et directement ? Notre boutique en ligne est disponible 24 heures sur 24. N'hésitez pas à vous inscrire dès aujourd'hui pour profiter de tous ses avantages.

Acheter en ligne maintenant

4.2. Filtre produit Bürkert

Filtre produit Bürkert - Trouver rapidement le produit recherché

Vous souhaitez faire votre choix, en tout confort et simplement, en fonction de vos exigences techniques ? Utilisez le filtre produit Bürkert pour trouver l'article parfaitement assorti à votre application.

Filtrer les produits maintenant

4.3. Tableau de commande

Variante	Diamètre nominal	Raccord de conduite	Plage de pression	Débit	N° d'article
	[mm]		[bar]	[l/min]	
Sans pied de montage	4	Connecteur de tuyau Diamètre extérieur du tuyau 6 mm	2…10	300	167126
Avec pied de montage	4	Connecteur de tuyau Diamètre extérieur du tuyau 6 mm	2…10	300	167127

Bürkert – Partout près de chez vous

Vous trouverez toutes les adresses actuelles sur **www.burkert.com**

DTS 1000100915 FR Version: A Status: RL (released | freigegeben | validé) printed: 30.09.2021

Éditeur, © et concept : Christian Bürkert GmbH & Co. KG | photos : Marc Eggimann Fotografie - 4051 Basel | Scanner GmbH - Werbeagentur Künzelsau - 74653 Künzelsau